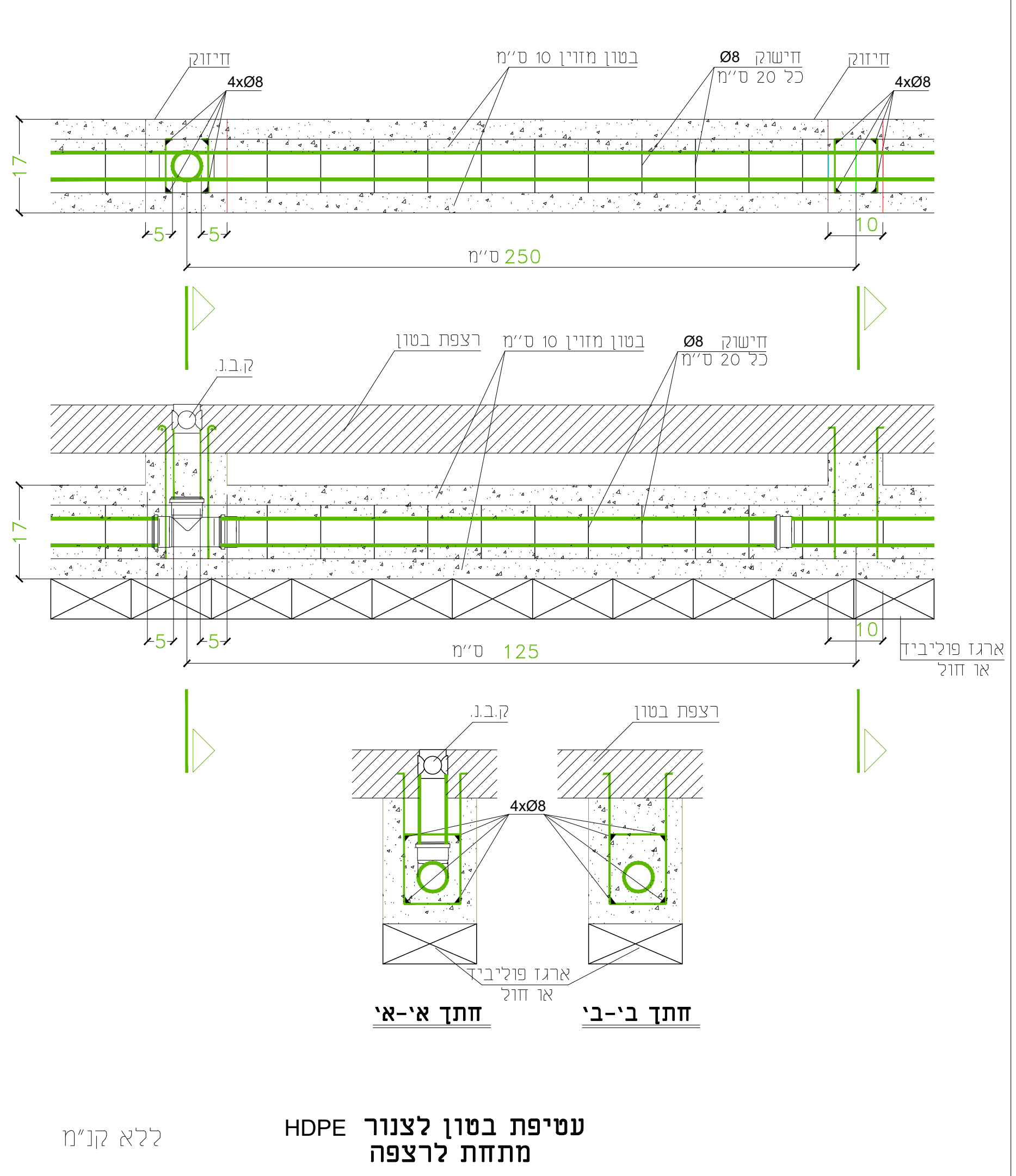
חיזוק
4xØ8
בטון מזוין 10 ס"מ
חישוק Ø8 כל 20 ס"מ
17
5
10
250 ס"מ
ק.ב.נ.
רצפת בטון
125 ס"מ
ארגז פוליביד או חול
חתך א'-א'
חתך ב'-ב'

עטיפת בטון לצנור HDPE מתחת לרצפה

ללא קנ"מ

פרט 5

התקנת מערכת דלוחין לקבוצת כיורים

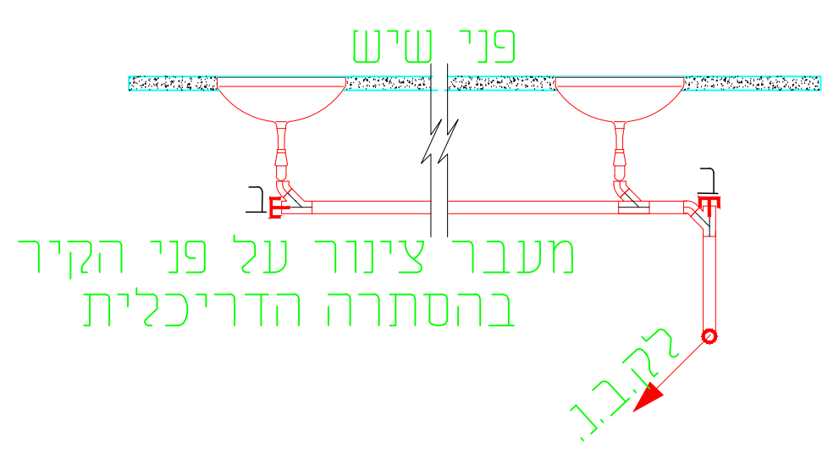
פני שיש
ב
מעבר צינור על פני הקיר בהסתרה הדריכלית
לק.ב.נ.

פרט 2

חיבור מחסום רצפה לנקודת ביקורת

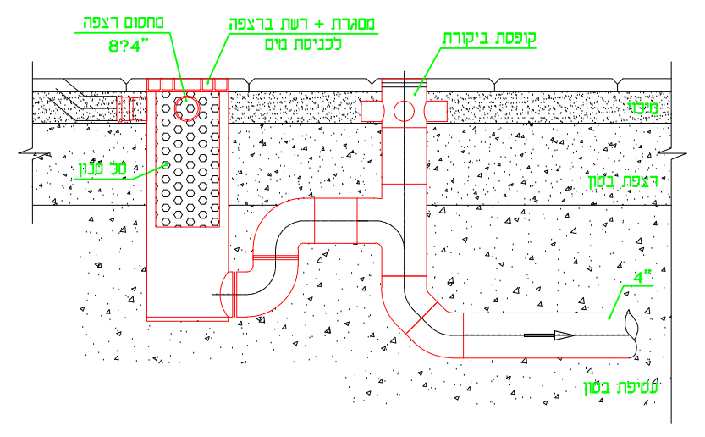
מחסום רצפה 8?4"
מסגרת + רשת ברצפה לכניסת מים
קופסת ביקורת
סל סנון
רצפת בטון
4"
עטיפת בטון

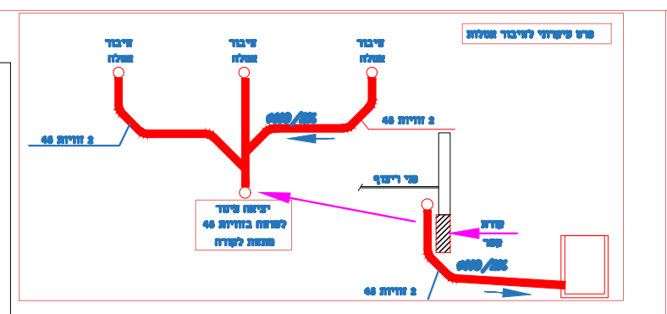

פרט ברז שריפה

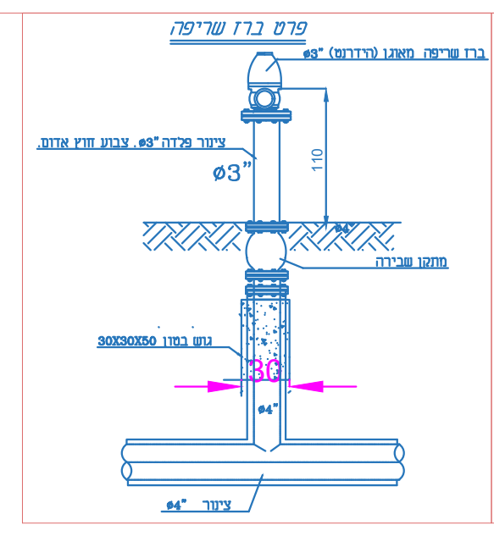
ברז שריפה מאוגן (הידרנט) ø3"
צינור פלדה ø3". צבוע חוץ אדום.
ø3"
110
מתקן שבירה
גוש בטון 30X30X50
30
ø4"
צינור ø4"

עמדת כיבוי אש

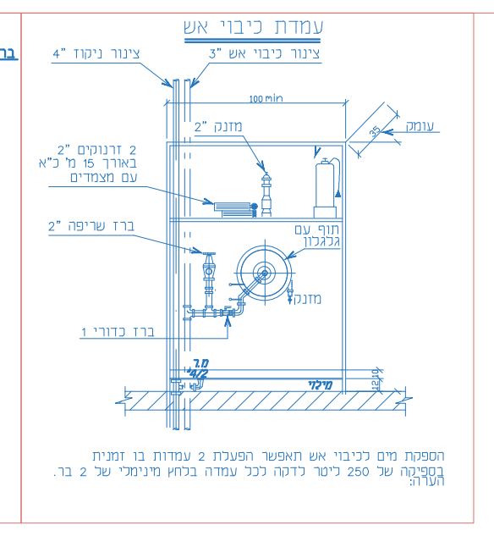
צינור ניקוז 4"
צינור כיבוי אש 3"
100 min
מזנק 2"
2 זרנוקים 2" באורך 15 מ' כ"א עם מצמדים
עומק
ברז שריפה 2"
תוף עם גלגלון
מזנק
ברז כדורי 1
מילוי

הערה: הספקת מים לכיבוי אש תאפשר הפעלת 2 עמדות בו זמנית בספיקה של 250 ליטר לדקה לכל עמדה בלחץ מינימלי של 2 בר.

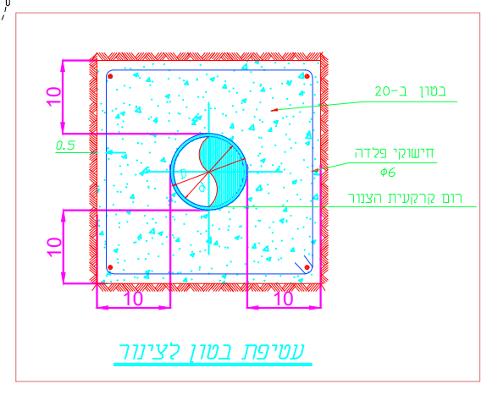
10
0.5
בטון ב-20
חישוקי פלדה Φ6
רום קרקעית הצנור

עטיפת בטון לצינור

פרט קופסת בקורת נופלת

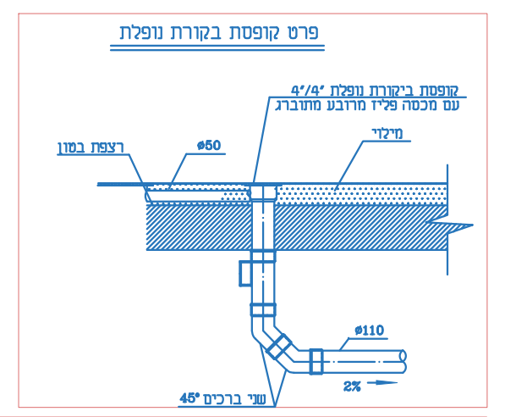
קופסת ביקורת נופלת 4"/4" עם מכסה פליז מרובע מתוברג
רצפת בטון
ø50
מילוי
ø110
2%
שני ברכים 45°

הערות

1. החומר המתאים יהיה חומר דק, גרגרי, ונקי מאבנים וחומרים אורגניים ואשפה. חרסית לא תחשב כחומר מתאים.
2. החול יהיה חול ים נקי ללא אבנים וללא חומרים אורגניים ואשפה.
3. מילוי החול ו/או החומר המתאים ייעשה בשכבות של 13 ס"מ לאחר ההידוק ברטוב ובמקביל משני צידי הצנור. ההידוק ייעשה היטב בידיים או במכשיר פנאומטי כששטח המגע של המהדק לא יעלה על 100 ס"מ.
4. מילוי העודף ייעשה בשכבות של 30 ס"מ והידוק היטב בתוספת מים.
5. בהנחת צינור במי תהום בתעלה לפי טיפוס 4, רשאי הקבלן להניח צנור ניקוז לאורך צידה של התעלה לאסוף מי תהום. ובכל מקרה לא ייפסק סילוק מי תהום מן התעלה, אלא לאחר גמר כיסוי הקווים ובניית תאי הבקרה.
6. כל המידות בס"מ.

טבלת מידות

d	a (ס"מ)
Φ6"–Φ10"	15
Φ12"–Φ16"	20
Φ18"–Φ40"	25
Φ48"– &	30

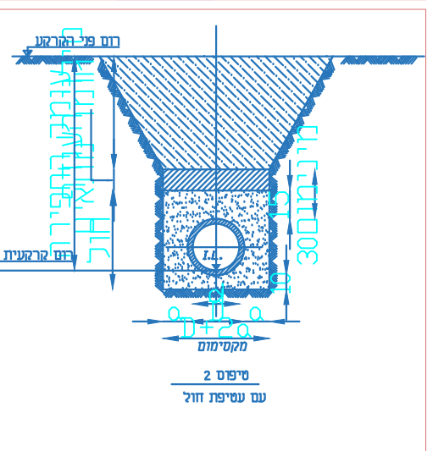
רום פני הקרקע
רום קרקעית הצנור
D+2a מקסימום
טיפוס 2 עם עטיפת חול

פרט הנחת צנרת ביוב וניקוז

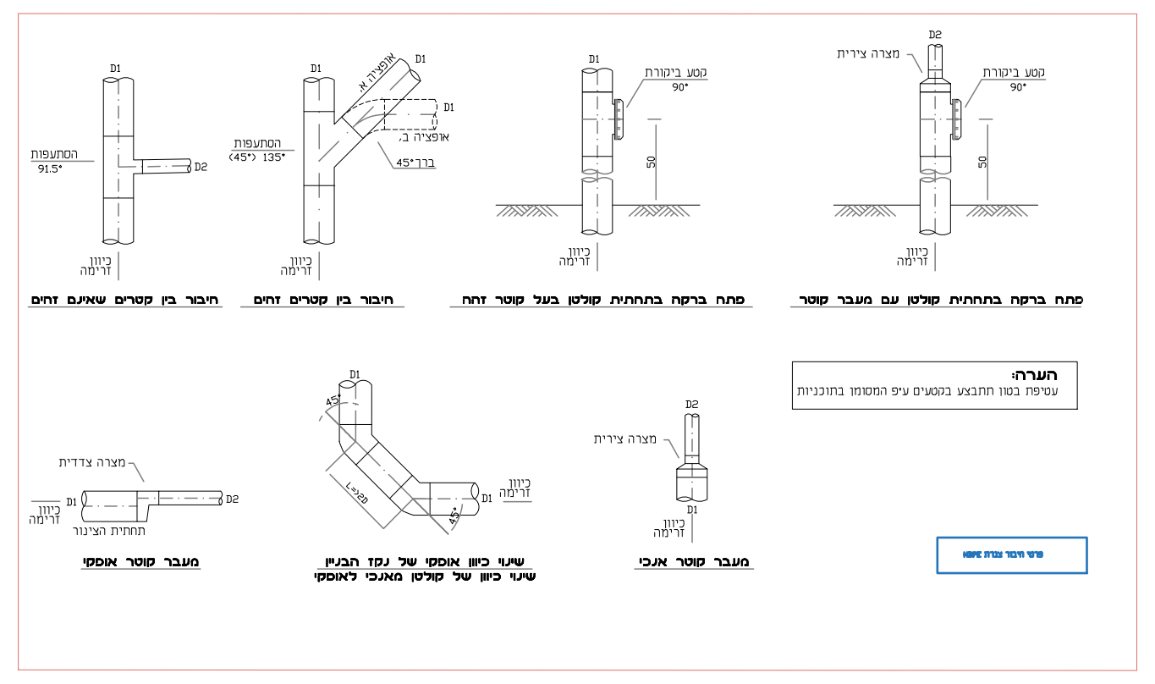
D1
D2
הסתעפות 91.5°
הסתעפות (45°) 135°
אופציה א'
אופציה ב'
ברך 45°
קטע ביקורת 90°
מצרה צירית
50

פרט 3

שוחת ביוב עם מפל חיצוני דגם DROP

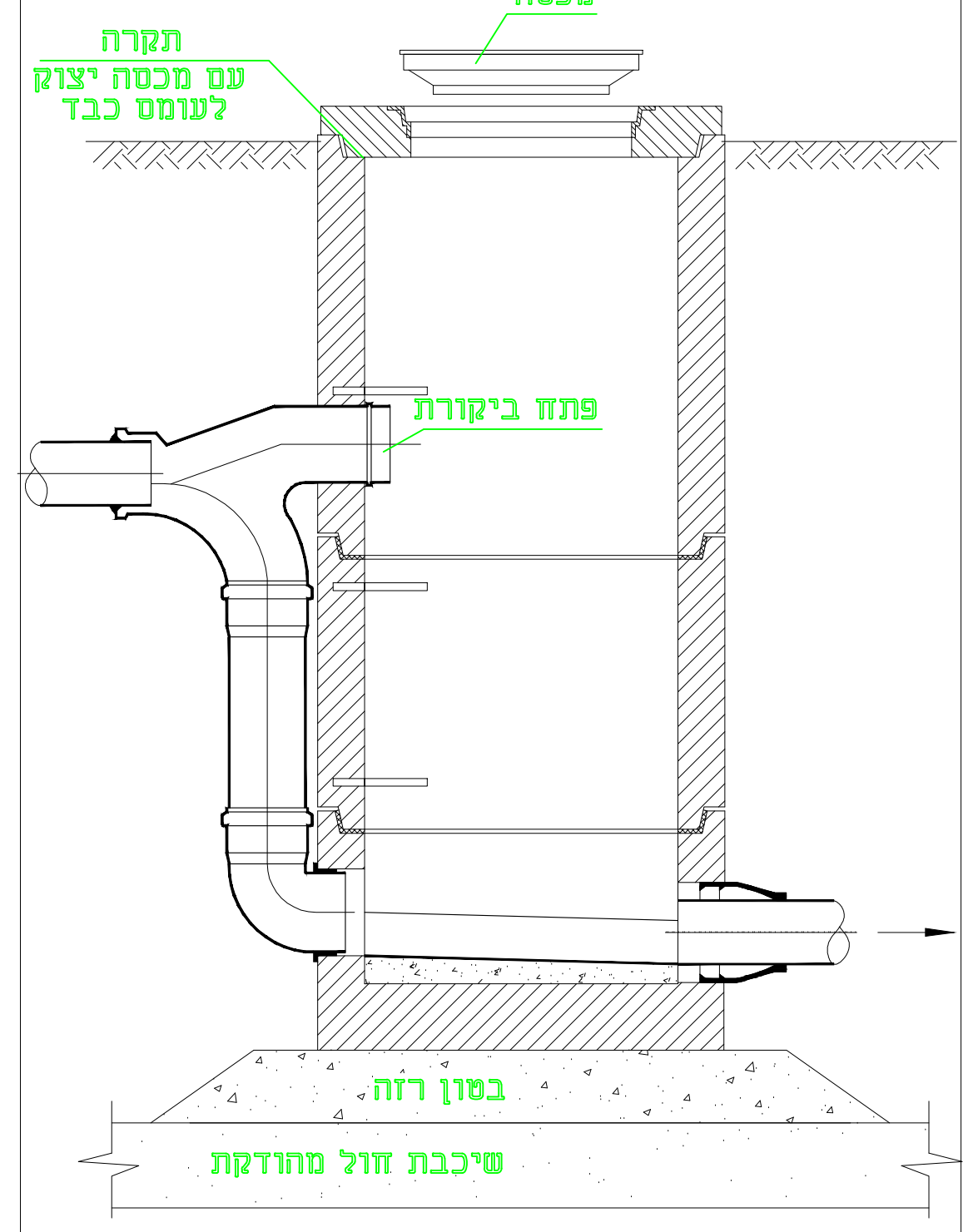
מכסה
תקרה עם מכסה יצוק לעומס כבד
פתח ביקורת
בטון רזה
שיכבת חול מהודקת

פרט 9

חיבור קולטנים לנקז אופקי

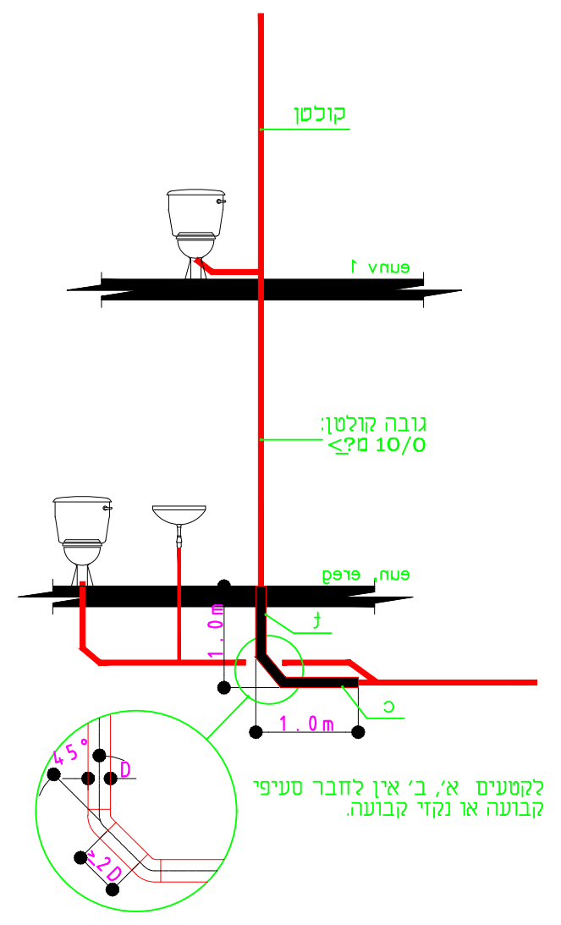
קולטן
גובה קולטן: 10/0 מ?<
1.0m
לקטעים א', ב' אין לחבר סעיפי קבועה או נקזי קבועה.

פרט 6

פרט חיבור צנור אוויר לקולטן מאוורר

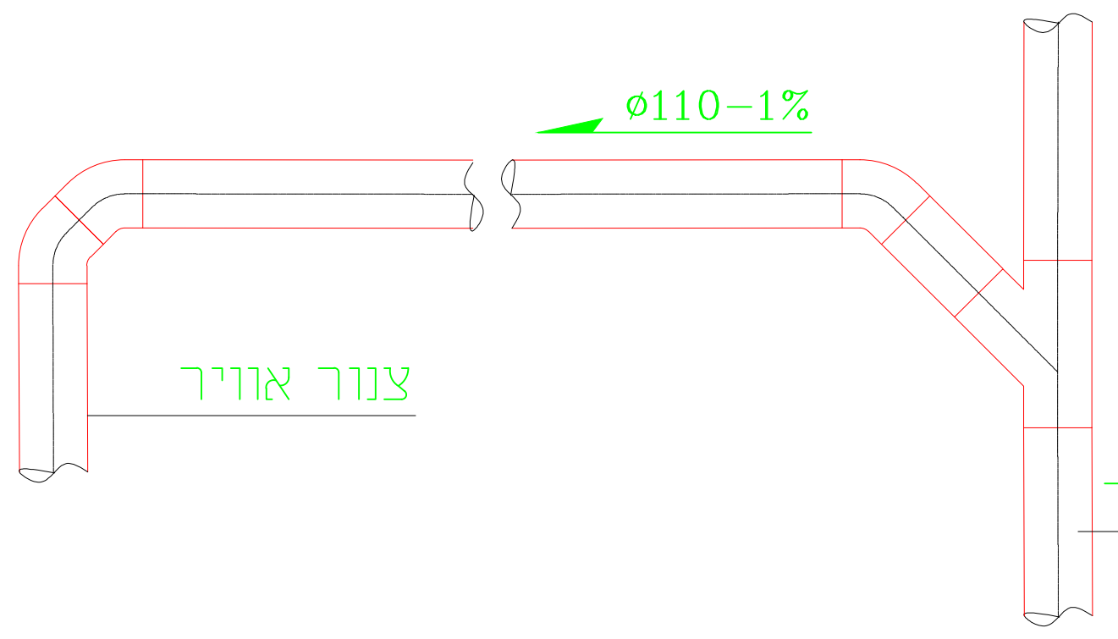
ø110–1%
צנור אוויר
קולטן מאוורר

פרט 01

פרט הצטלבות צינורות מים וביוב\ניקוז

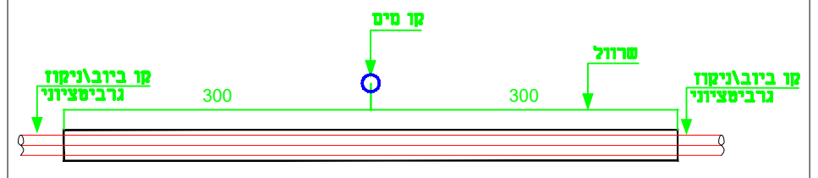
קו מים
שרוול
קו ביוב\ניקוז גרביטציוני
300
300

פרט 7

התקנת מחסום רצפה 8/4" בתעלה

מקרא

1) בטון רצפה קונסטרוקטיבית
2) איטום הרצפה
3) מילוי חול
4) טיט בתערובת צמנט
5) ריצוף
6) מילוי מישקים באפוקסי
7) יציקת מעטפת בטון סביב לתעלה
8) תבנית עץ עבור יציקת הבטון לפרוק
9) סבכה מנירוסטה
10) תעלת נירוסטה
11) סל סינון מנירוסטה
12) מוט הברגה מעוגן לרצפה ע"י פיליפסים
13) אום תחתון ועליון לכוון גובה התעלה
14) מחסום רצפה 8/4" יציקת פלדה מצופה באפוקסי
15) מילוי אפוקסי בין השרוול והמחסום

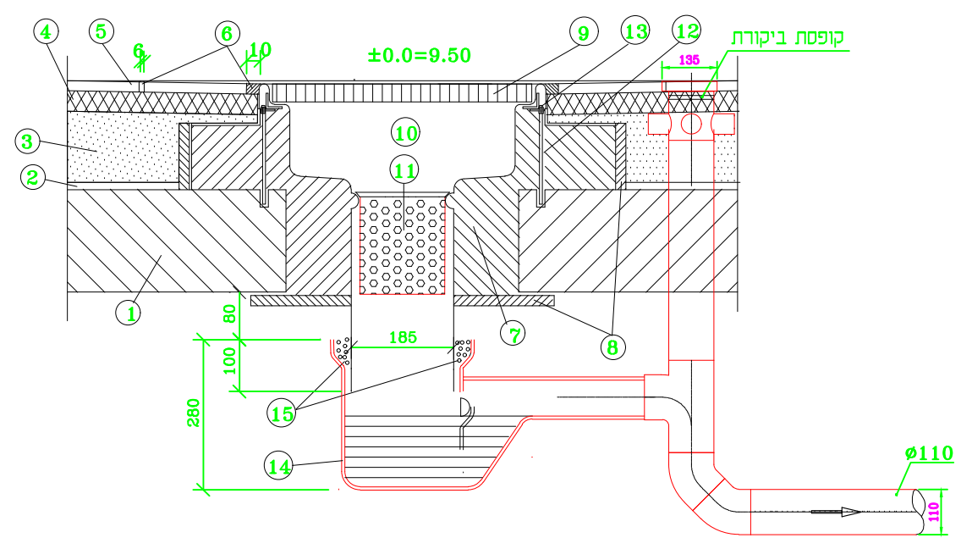
±0.0=9.50
קופסת ביקורת
135
6
10
80
100
185
280
ø110
110

סכמת מערכת סולרית

סכמה מערכות מים

ללא קנ"מ

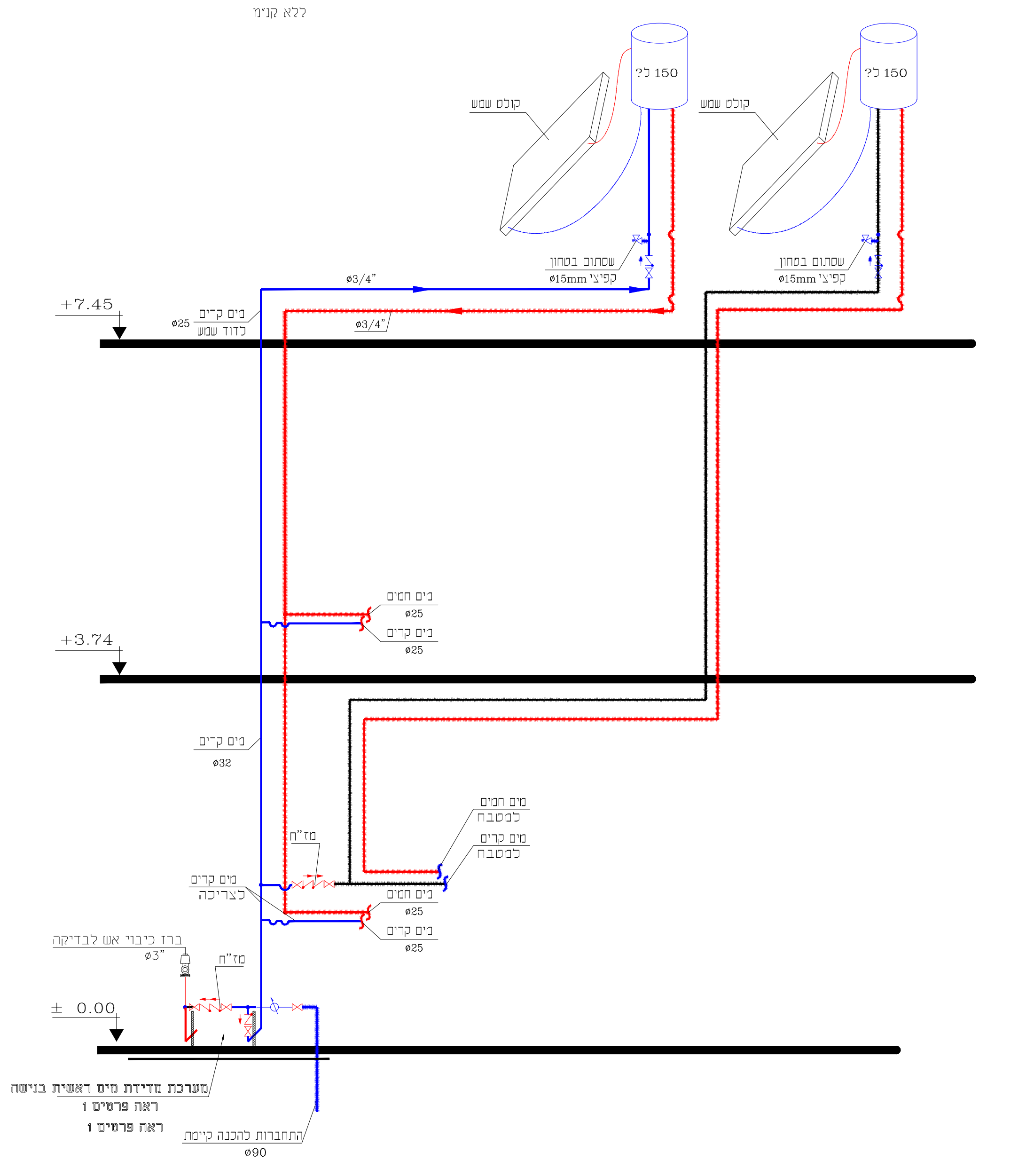
150 ל?
קולט שמש
שסתום בטחון
ø15mm קפיצ'
ø3/4"
+7.45
מים קרים ø25 לדוד שמש
מים חמים ø25
מים קרים ø25
+3.74
מים קרים ø32
מז"ח
מים חמים למטבח
מים קרים למטבח
מים קרים לצריכה
ברז כיבוי אש לבדיקה ø3"
± 0.00
מערכת מדידת מים ראשית בנישה
ראה פרטים 1
התחברות להכנה קיימת ø90

פרט גמל מים ראשי

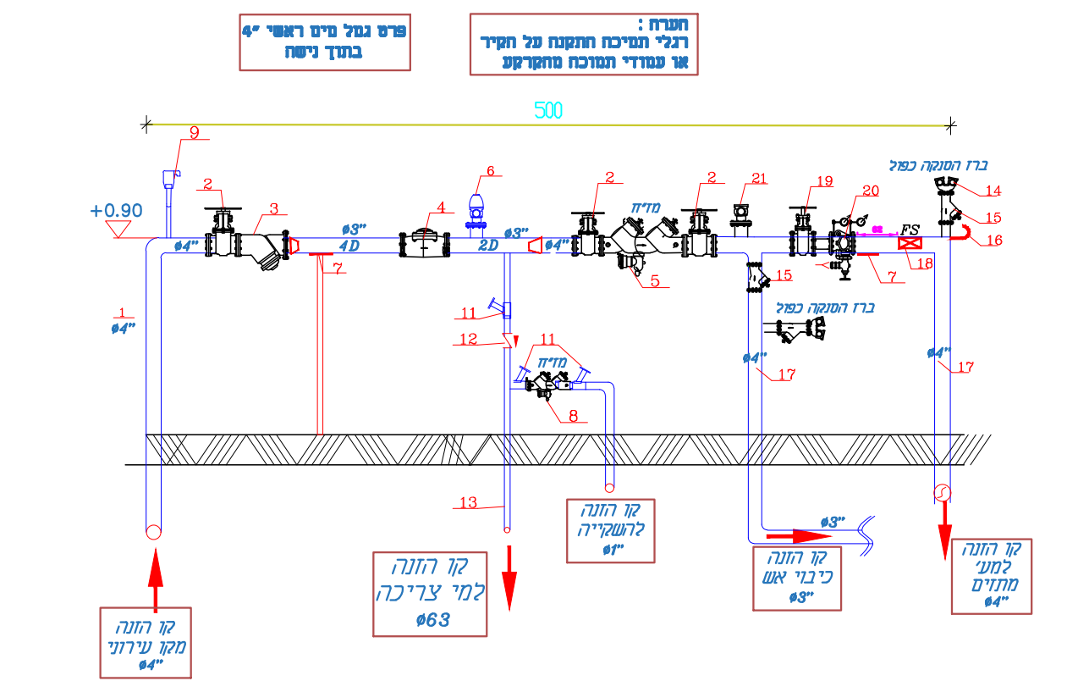
פרט גמל מים ראשי 4" בתוך נישה
הערה: רגלי תמיכה תתקנה על הקיר או עמודי תמוכה מהקרקע
500
+0.90

מס'	שם	קוטר
	רשימת אבזרים	
1	צנור פלדה עטוף ע.ד. 5/32"	ø4"
2	מגוף טריז	ø4"
3	מלכודת אבנים	ø4"
4	מד מים אוקטאב-קר"מ	ø3"
5	מז"ח תקני	ø3"
6	ברז כיבוי אש	ø3"
7	תמיכה לגמל התקנה על הקיר	
8	מז"ח תקני	ø2"
9	שסתום פורק אוויר	ø2"
10	צנור פלדה עטוף ע.ד. 5/32"	ø3"
11	ברז אלכסוני למי צריכה	ø2"
12	שסתום אלחוזר למי צריכה	ø2"
13	קו מים למי צריכה מסוג PE100	ø63
14	ברז הסנקה כפול מאושר UL	ø4"
15	שסתום אלחוזר	ø4"
16	פורק לחץ למע' מתזים מאושר UL	ø1/2"
17	צנור פלדה עטוף ע.ד. 5/32"	ø4"
18	רגש זרימה למע' מתזים מאושר UL	
19	ברז ניתוק לתחנת מתזים מאושר UL	ø4"
20	שסתום אלחוזר לתחנת מתזים מאושר UL	ø4"
21	ברז בדיקת לחצים	ø3"

הערה :
יש להשתמש באביזרים תקינים ובעלי תו תקן ישראלי

פרט 4

שוחת ביקורת

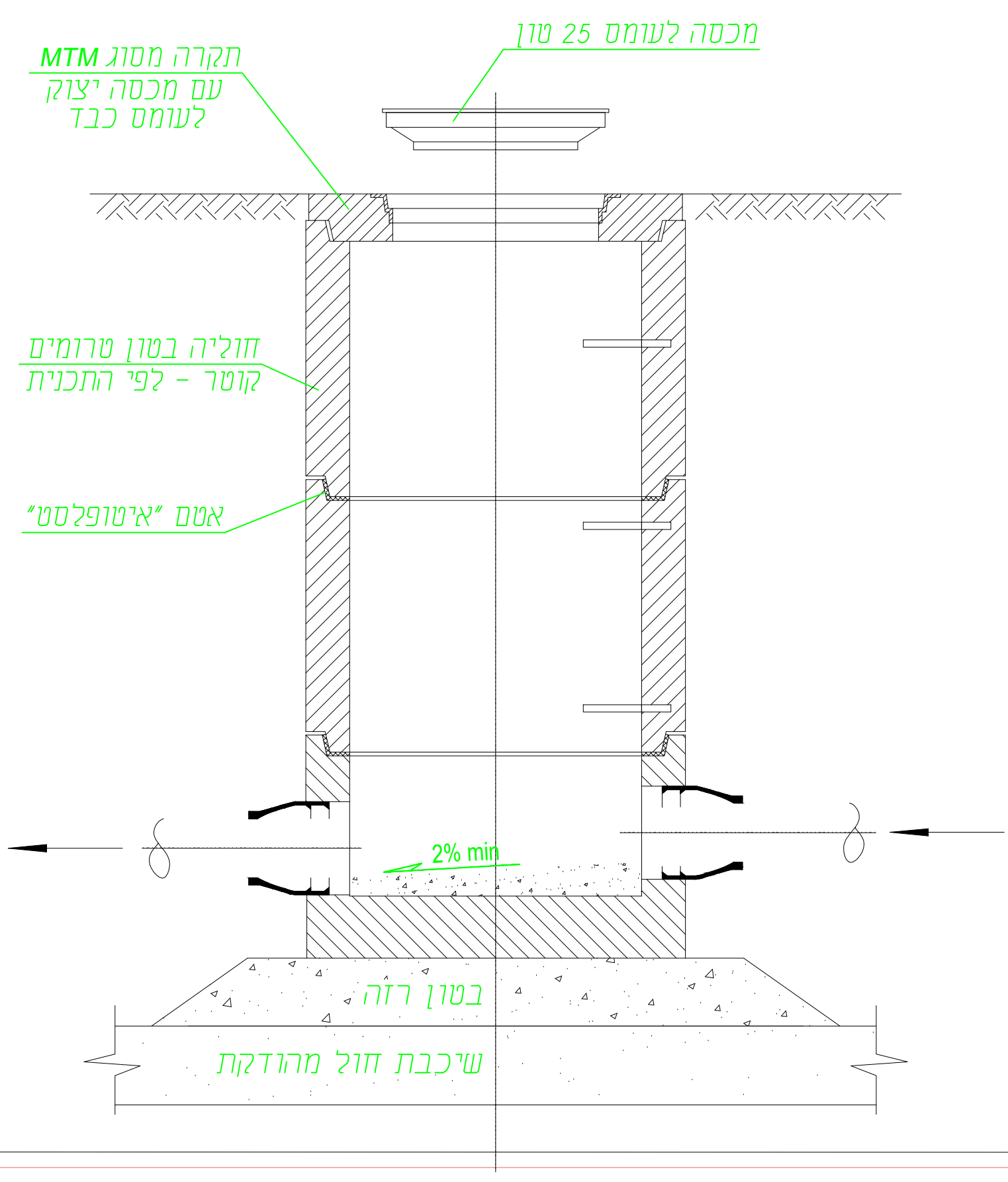
תקרה מסוג MTM עם מכסה יצוק לעומס כבד
מכסה לעומס 25 טון
חוליה בטון טרומים קוטר - לפי התכנית
אטם "איטופלסט"
2% min
בטון רזה
שיכבת חול מהודקת

פרט 1 בור חלחול

לא בקנ"מ

בור חלחול "גיא עם חוליית בקרה בקוטר 80 ס"מ

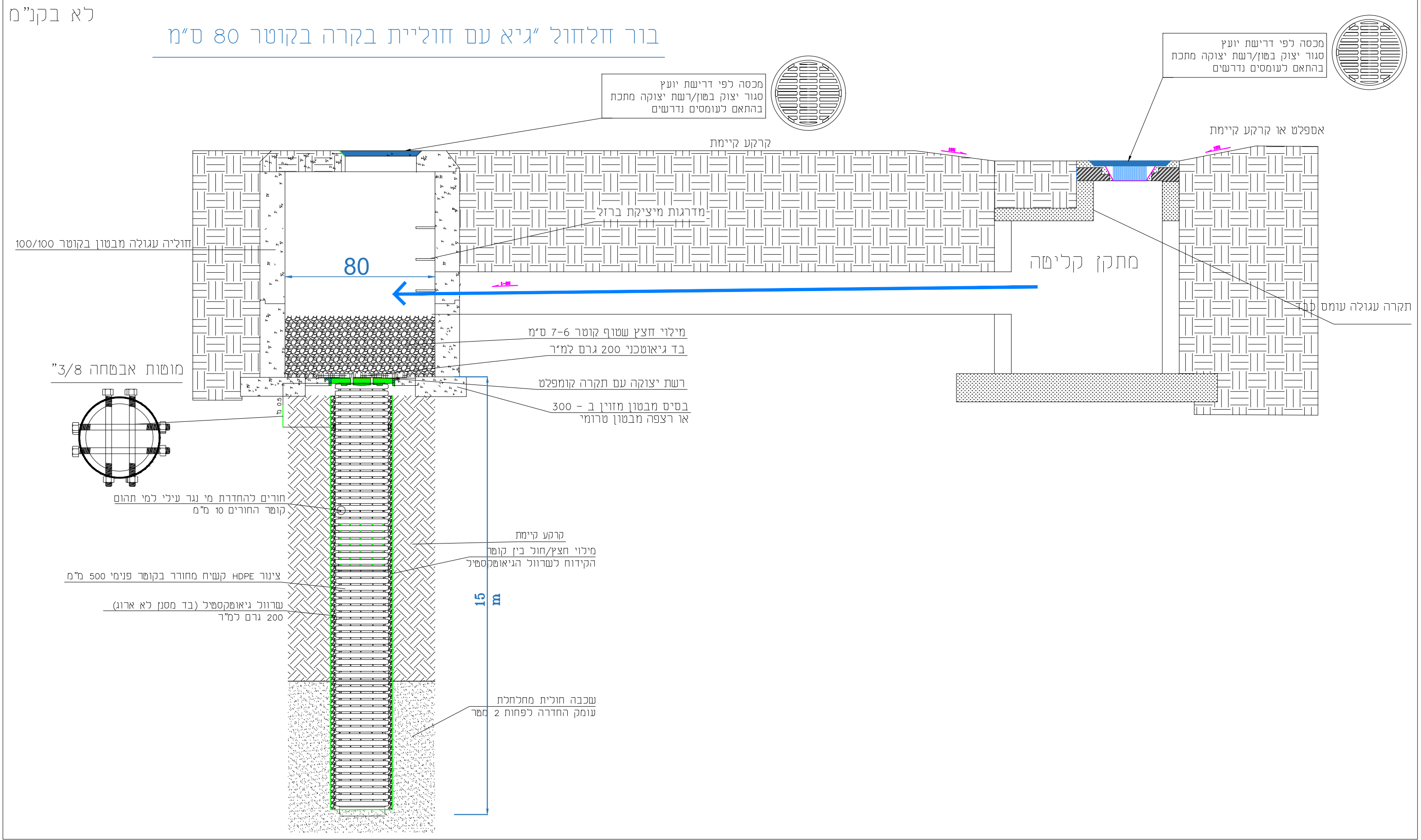
מכסה לפי דרישת יועץ סגור יצוק בטון/רשת יצוקה מתכת בהתאם לעומסים נדרשים
קרקע קיימת
אספלט או קרקע קיימת
מדרגות מיציקת ברזל
חוליה עגולה מבטון בקוטר 100/100
80
מתקן קליטה
תקרה עגולה עומס כבד
מילוי חצץ שטוף קוטר 6-7 ס"מ
בד גיאוטכני 200 גרם למ"ר
רשת יצוקה עם תקרה קומפלט
בסיס מבטון מזוין ב - 300 או רצפה מבטון טרומי
מוטות אבטחה 3/8"
0.5 מ'
חורים להחדרת מי נגר עילי למי תהום קוטר החורים 10 מ"מ
קרקע קיימת
מילוי חצץ/חול בין קוטר הקידוח לשרוול הגיאוטקסטיל
צינור HDPE קשיח מחורר בקוטר פנימי 500 מ"מ
שרוול גיאוטקסטיל (בד מסנן לא ארוג) 200 גרם למ"ר
שכבה חולית מחלחלת עומק החדרה לפחות 2 מטר
15 m

מזמין	מיזוג אויר	אדריכלות	אינסטלציה	קונסטרוקציה	חשמל	עיצוב פנים	ניהול ופיקוח	קבלן	בטיחות
23.02.2025		■							
04.04.2025		■							
25.07.2025		■							

תאריך

תפוצה

הערות
1
2
3
4
5

מהות השינוי	תאריך

שינויים

סטאטוס:
☐ לעיון
☐ לאישור
■ למכרז
☐ לביצוע

פרויקט:
מבנה רווחה
כפר ברא

המבצע אחראי לבדוק את המידות והתאמתן במקום ,על המבצע לבקר את כל המידות ועל כל טעות או אי התאמה עליו להודיע למתכנן , אין לקבוע גודלים ע"י מדידה מהשרטוטים

גיליון: PRAT
מספר העבודה : 1-005
מזמין העבודה : דאטום מהנדסים
העבודה :
התוכן : פרטים

ס.אי.איי פרו מהנדסים בע"מ
S.E.A PRO ENGINEERS LTD
Tel: 052-5972831
AL-KAMAR 10 , MAGHAR
P.O.Box:5118
E.Mail: safi@seapro-eng.com

תכנן : סאפי אבו שקארה
אישר : סאפי אבו שקארה
קובץ:
מהדורה : 3
קנ"מ : 1:50
תאריך : 25.07.2025